Technische fiche :

EMA II 13

MANITOU
HANDLING YOUR WORLD

	Technical characteristics		Metrisch
1.1	Manufacturer		Manitou
1.2	Model Name		EMA II 13
1.3	Power source		Battery
1.4	Operator type		Seated
1.5	Max. capacity	Q	1300 kg
1.6	Load centre of gravity	c	500 mm
1.8	Load distance, centre of drive axle to fork	x	278 mm
1.9	Wheelbase	y	1855 mm
	Weight		
2.1	Service weight		5900 kg
2.2	Weight on front axle (laden) / rear axle (laden)		3350 kg / 3850 kg
2.3	Weight on front axle (Unladen) / rear axle (Unladen)		1900 kg / 4000 kg
	Wheels		
3.1	Tyres type		PPS
3.2	Dimensions of front wheels		412 x 127 mm
3.3	Dimensions of rear wheels		457 x 152 mm
3.5	Number of front wheels / rear wheels		2 / 2
3.5.2	Number of drive wheels		2
3.6	Front wheel gauge	b10	825 mm
3.7	Rear wheel gauge	b11	1060 mm
	Dimensions		
4.1	Tilt of Mast Forward (deg) / Backward (deg)	α / β	1.5 / 3.5
4.7	Height of overhead guard (cabin)	h6	2260 mm
4.8	Seat height/stand height	h7	1200 mm
4.19	Overall length	l1	3890 mm
4.20	Length to face of forks	l2	2740 mm
4.21	Overall width	b1	1060 mm
4.22	Forks section / width / length	s / e / l	40 mm x 100 mm / 1150 mm
4.23	Fork carriage ISO 2328 (class/form) A/B		2
4.24	Fork carriage width	b3	860 mm
4.31	Ground clearance below mast	m1	50 mm
4.32	Ground clearance at centre of wheelbase	m2	130 mm
4.34	Aisle width for 800 x 1200 pallet lengthways	Ast	1900 mm
	Performances		
5.1	Travel speed (laden / unladen)		9 km/h / 9.50 km/h
5.2	Lifting speed (laden / unladen)		0.35 m/s / 0.45 m/s
5.3	Lowering speed (laden / unladen)		0.40 m/s / 0.35 m/s
5.7	Gradeability (laden / unladen)		8 % / 10.50 %
5.10	Service brake		Hydraulic
	Engine		
6.1	Drive motor rating S2 60 min		10 kW
6.2	Lift motor rating at S3 15%		9 kW
6.3	Battery according to DIN 43531/35/36 A, B, C		DIN 43595
6.4	Battery / Batteries capacity		48 V / 620 Ah
	Miscellaneous		
8.1	Type of drive control		Mosfet AC speed controller
8.2	Working hydraulic pressure for attachments		200 Bar
8.3	Oil flow rate for attachments		25 l/min
8.4	Measured/guaranteed mean noise level at the ear of the operator		< 73 dB
8.4	Sound level at the driver's ear according to DIN 12 053		73 dB

EMA II 13 - Tekening met afmetingen

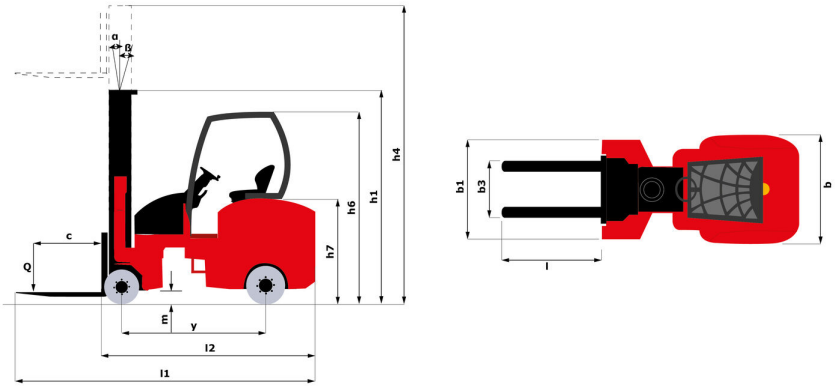

Kenmerken van de masten en restcapaciteiten

Free Lift Triplex		FLT 4200	FLT 5010	FLT 5550	FLT 6000	FLT 6600	FLT 7620
h2 - Free lift	mm	1400	1750	193	2080	2330	2670
h1 - Height mast lowered *	mm	2360	2630	2810	2960	3210	3650
h3 - Lifting Height	mm	4200	5010	5550	6000	6600	7620
h4 - Height mast extended *	mm	5030	5910	6450	6900	7500	8520
α / β - Mast inclination (front / rear)	°	1 / 3	1 / 3	1 / 3	1 / 3	1 / 3	1 / 3
Residual capacity with integrated side shift (Industrial load chart)	kg	1300	1200	1100	1000	900	750
Residual capacity with integrated sideshift (Maximum height & LC = 600 mm)	kg	1250	1200	1000	900	800	700

Siège Social
430 rue de l'Aubinière - 44150 Ancenis Cedex - France
Tel: +33(0)2 40 09 10 11 - Fax: +33 (0)2 40 09 10 97
www.manitou.com

Deze publicatie geeft een beschrijving van de versies en configuratiemogelijkheden van de Manitou-producten, waarvan de uitrusting kan verschillen. De afgebeelde uitrustingen in deze brochure kunnen standaard, optioneel of niet leverbaar zijn, afhankelijk van de versies. Manitou behoudt zich het recht voor om op te allen tijde en zonder voorafgaande kennisgeving de vermelde specificaties te wijzigen. De weergegeven specificaties zijn niet bindend voor de fabrikant. Voor meer bijzonderheden kunt u uw Manitou dealer raadplegen. Dit document is niet contractueel. De presentatie van de producten is niet contractueel. Specificatielijst is niet uitputtend. De logo's, evenals de visuele identiteit van de onderneming zijn eigendom van Manitou en mogen niet zonder toestemming worden gebruikt. Alle rechten voorbehouden. De foto's en schema's in deze brochure zijn bedoeld als informatie en zijn indicatief.
MANITOU BF NV - Naamloze vennootschap met raad van bestuur - Kapitaal: 39 668 399 euro - 857 802 508 RCS Nantes